ごみ処理フロー（令和6年度）
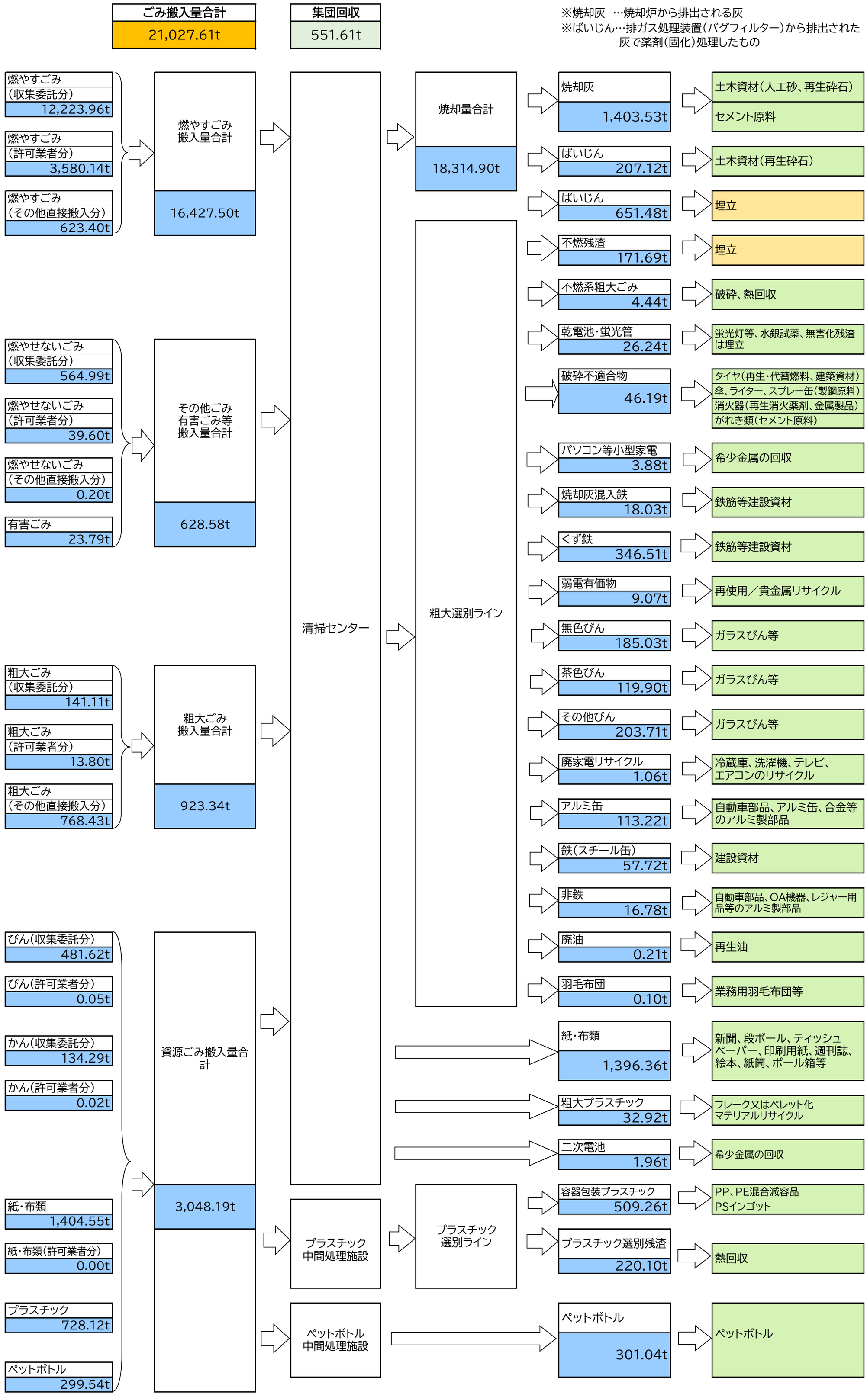
※焼却灰　…焼却炉から排出される灰
※ばいじん…排ガス処理装置（バグフィルター）から排出された灰で薬剤（固化）処理したもの